品番	WRF4092FEH-H4000
品名	遠距離操作電動スクリーン
サイズ(16:10)	190 インチ
全幅(W)	4152 mm
全高(H)	4000 mm
スクリーン幅(SW)	4092 mm
スクリーン高さ(SH)	3867 mm
重量	19.9 kg
その他	製品高さ4000mmモデル

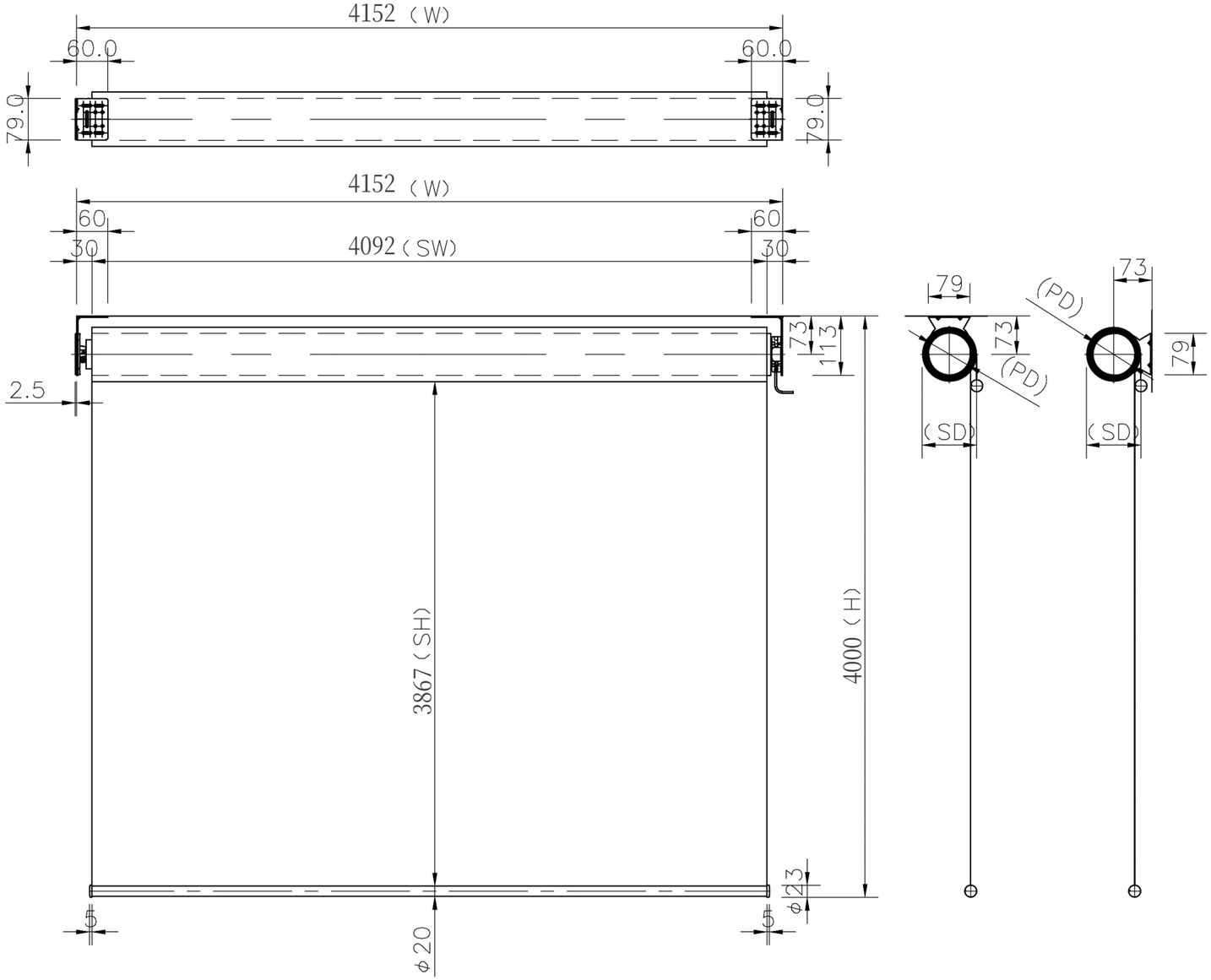

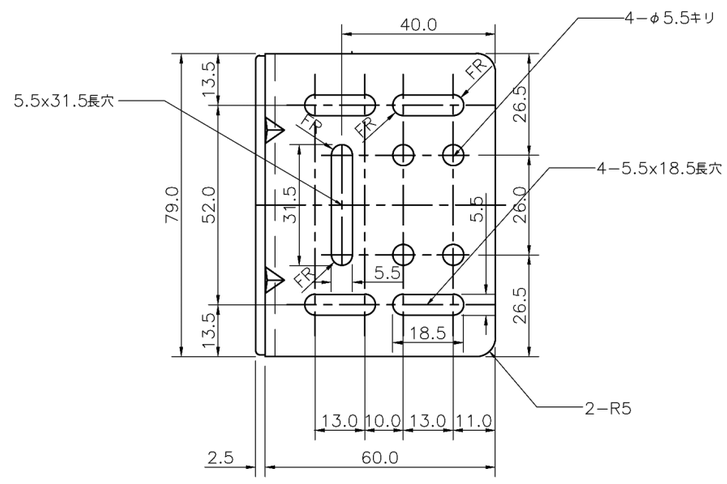

設計監理 殿		工事名	SALES	DATA	SCALE 1/10 1/4	製図	設計	検図		御承認印	御承認印	御承認印	御承認印
施工 殿		図面名	DRAWING	DATA 2016/8/5	NO.								