品番	WRF3231FEH-H2500
品名	遠距離操作電動スクリーン
サイズ(16:10)	150 インチ
全幅(W)	3291 mm
全高(H)	2500 mm
スクリーン幅(SW)	3231 mm
スクリーン高さ(SH)	2367 mm
重量	14.2 kg
その他	製品高さ2500mmモデル

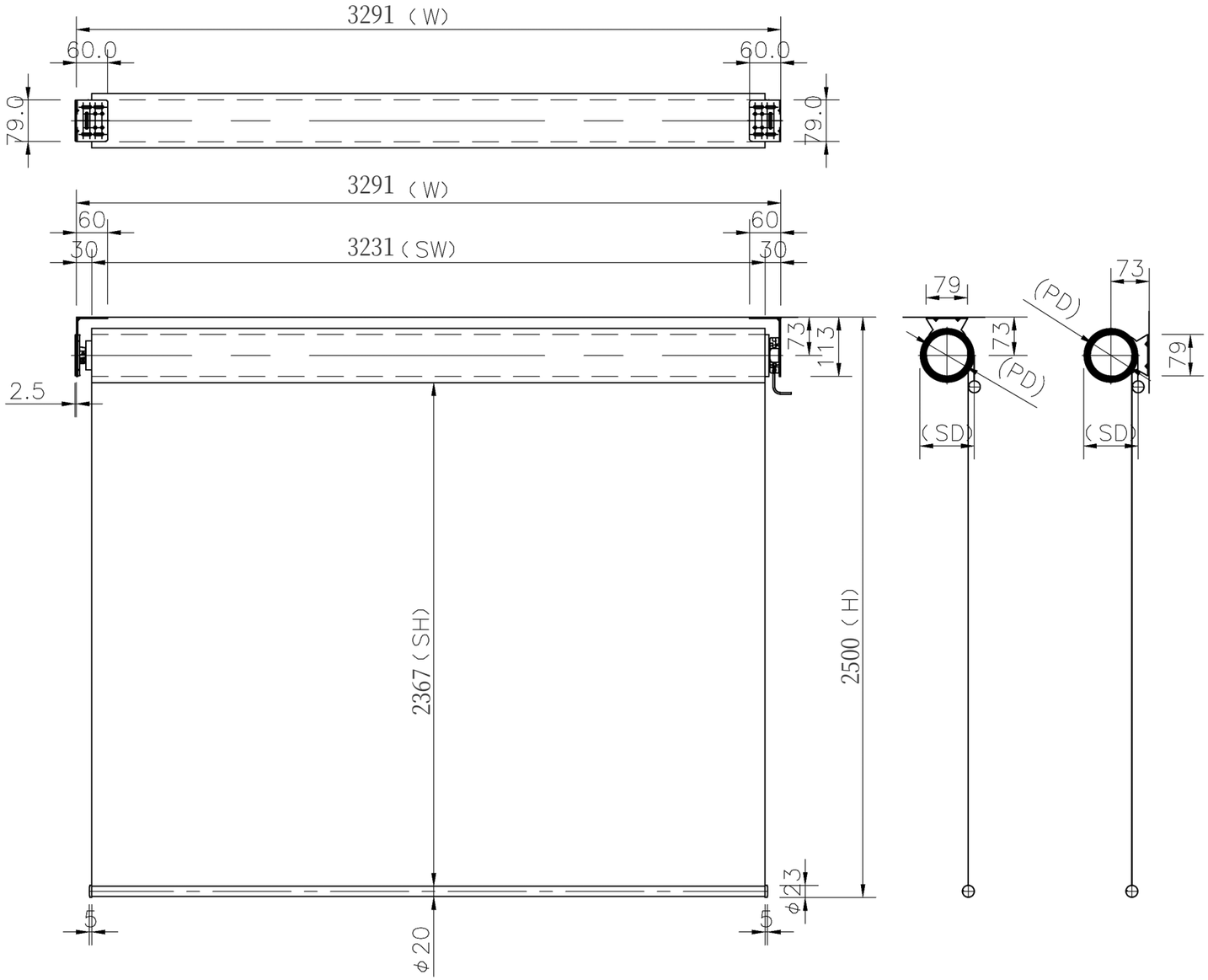

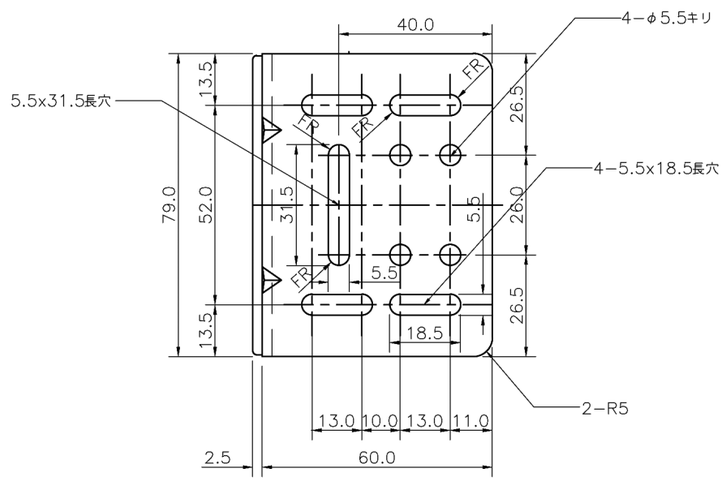

設計監理	.	殿	工事名	SALES	.	DATA	.	SCALE 1/10 1/4	製図	設計	検図		御承認印 御承認印 御承認印 御承認印
施工	.	殿	図面名	DRAWING		DATA 2016/8/5		NO. .					