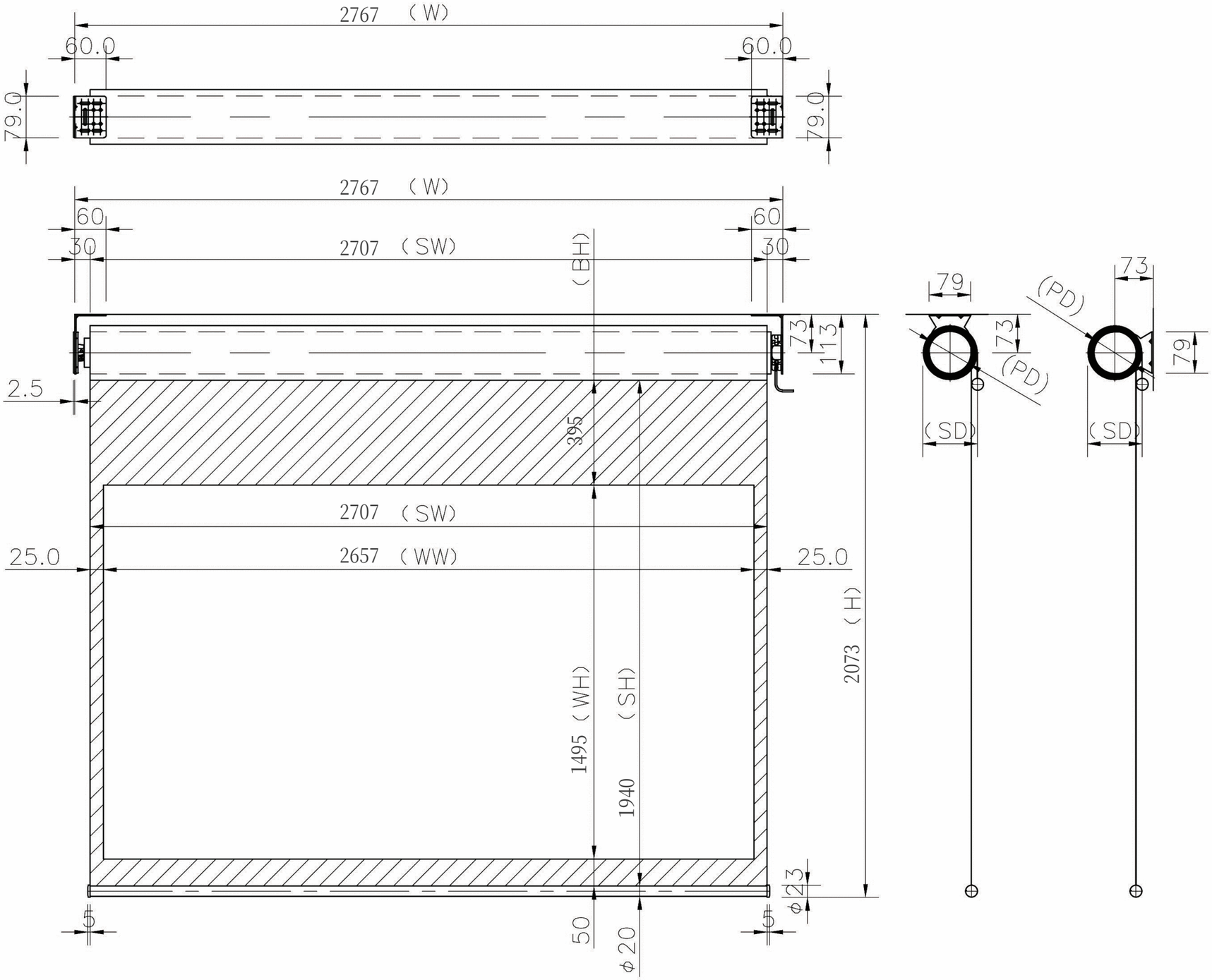

品番	WRF2657WEM
品名	遠距離操作電動スクリーン
サイズ(16:9)	120 インチ
全幅(W)	2767 mm
全高(H)	2073 mm
スクリーン幅(SW)	2707 mm
スクリーン高さ(SH)	1940 mm
映写幅(WW)	2657 mm
映写高さ(WH)	1495 mm
上黒部分	395 mm
重量	11.9 kg

Date	尺度	単位 mm	機種名	
株式会社 Theaterhouse			品　名	遠距離操作電動スクリーン
			品　番	WRF2657WEM