符号	日付	変　更　明　細	担当	確認	承認
1					
2					

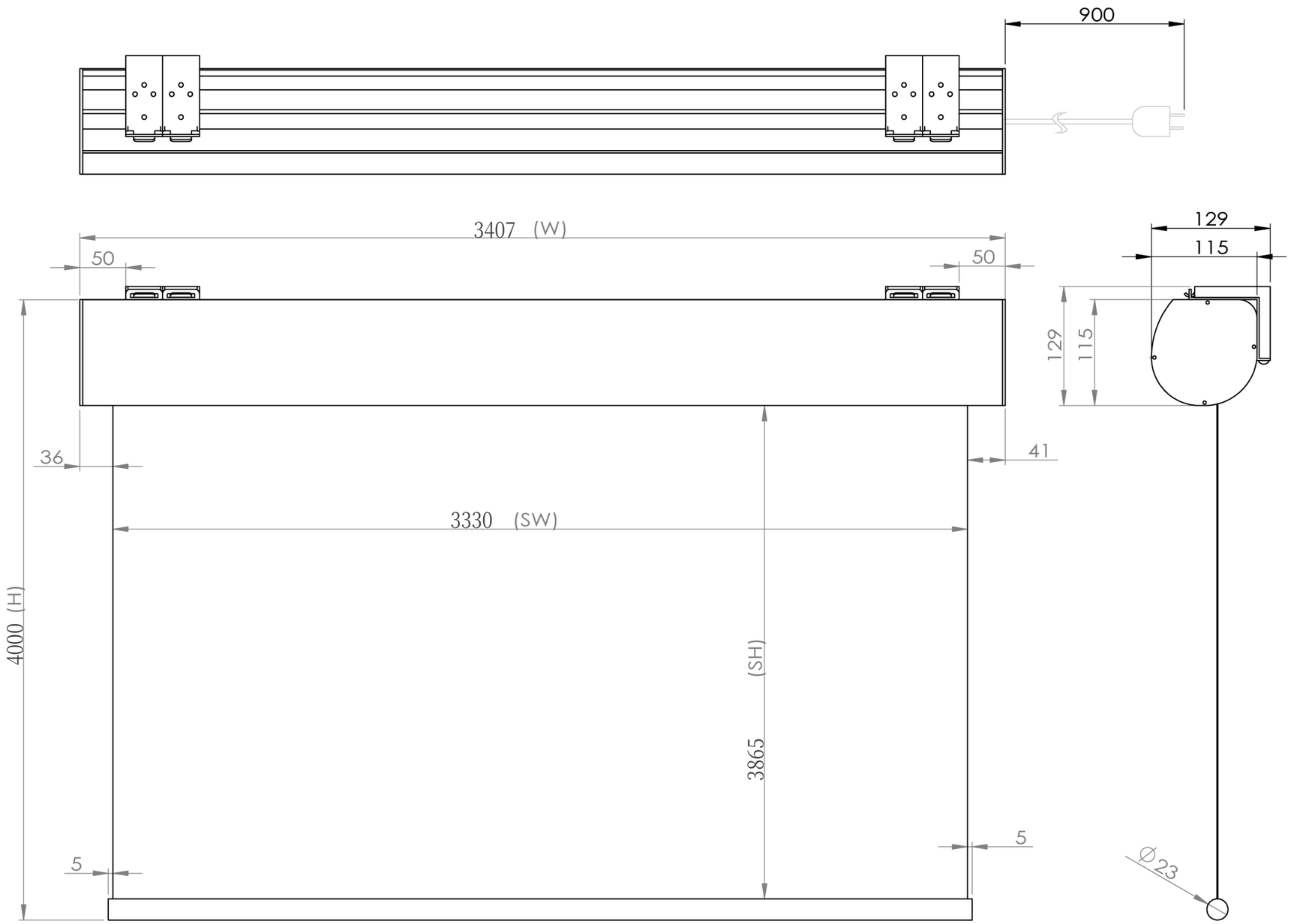

品番	WCR3330FEH-H4000
品名	遠距離操作ケース付き電動スクリーン
サイズ(16:9)	150 インチ
全幅(W)	3407 mm
全高(H)	4000 mm
スクリーン幅(SW)	3330 mm
スクリーン高さ(SH)	3865 mm
重量	23.1 kg
その他	製品高さ4000mmモデル

Date	尺度	単位	機種名	
17/02/15	1/5	mm	品　名	遠距離操作ケース付き電動スクリーン
株式会社 Theaterhouse			品　番	WCR3330FEH-H4000