平面図 1/30

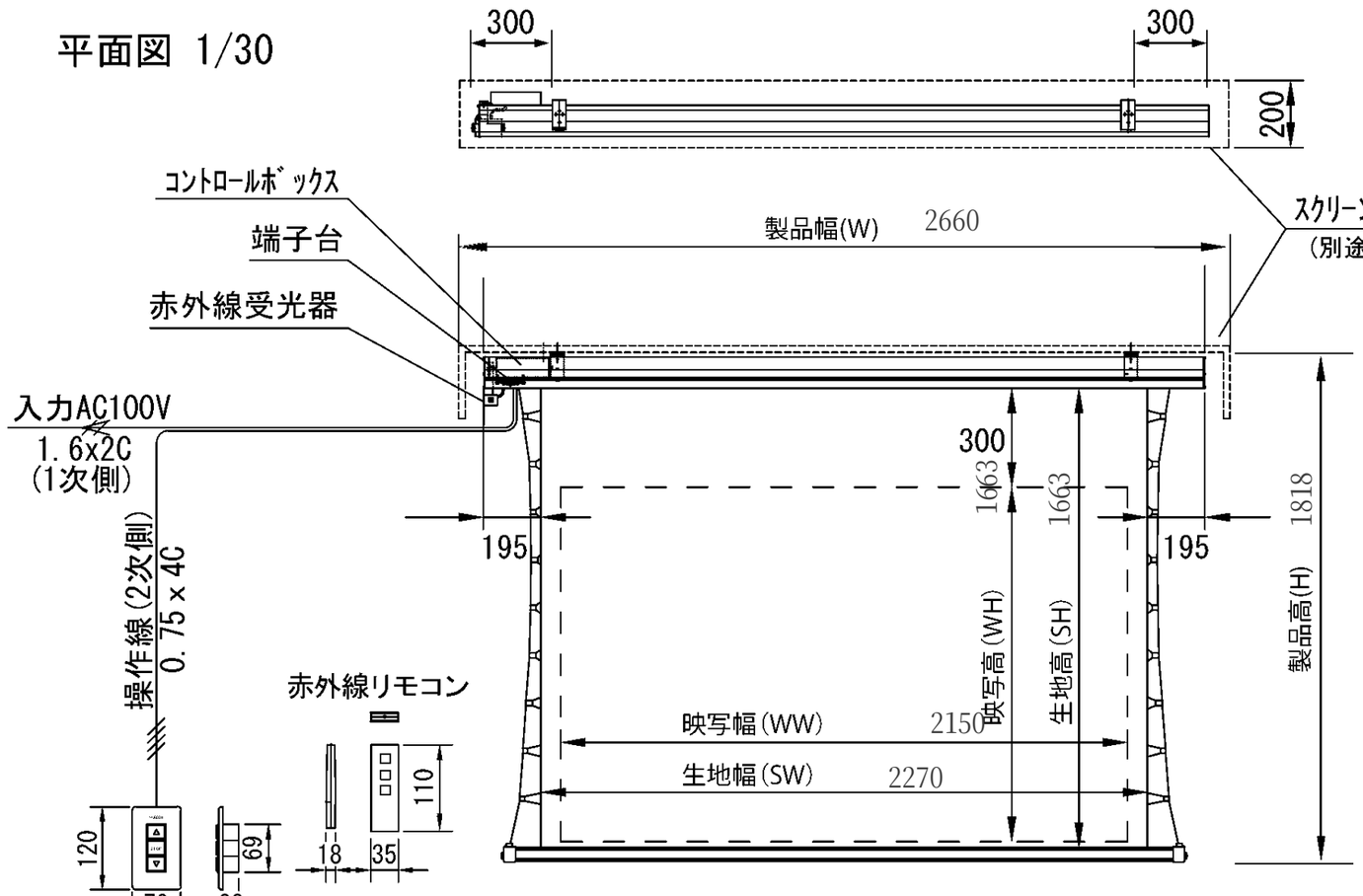

1連フルカラー
埋込み型スイッチ

外観図 1/30

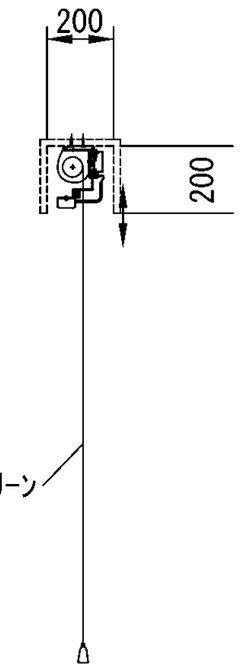

側面図 1/30

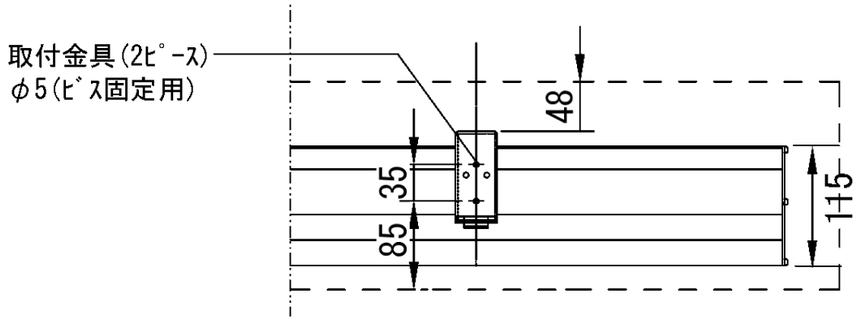

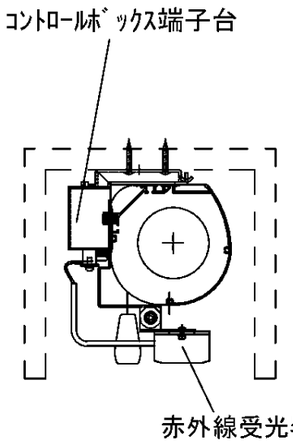

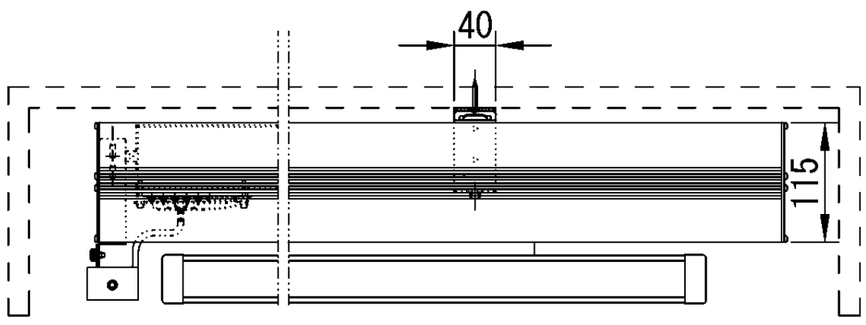

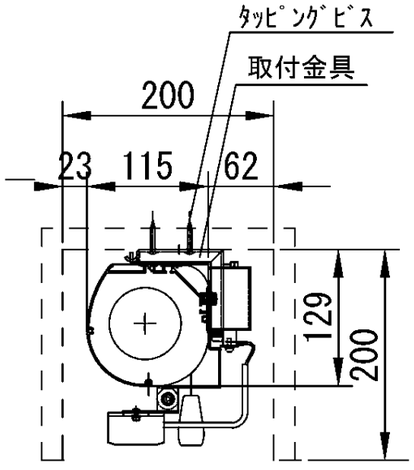

結線図

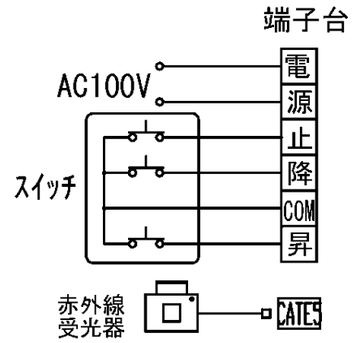

品番	WCF2270FFW
品名	ケース付きフラット電動スクリーン　短焦点対応
サイズ(16:10)	100 インチ
全幅(W)	2660 mm
全高(H)	1818 mm
スクリーン幅(SW)	2270 mm
スクリーン高さ(SH)	1663 mm
映写幅(WW)	2150 mm
映写高さ(WH)	1663 mm
上黒部分	mm
重量	19.0 kg

商品名	ケース付き フラット電動スクリーン 16:10（WXGA）マスクフリー
モーター	ローラー内蔵型 消費電流 0.85A　消費電力 85VA
ケース	材質：アルミ製 塗装色：オフホワイト
電　源	AC100V　50/60Hz
制　御	DC5V・赤外線
重　量	80インチ　：約16.0kg 100インチ：約19.0kg 120インチ：約23.0kg