平面図 1/30

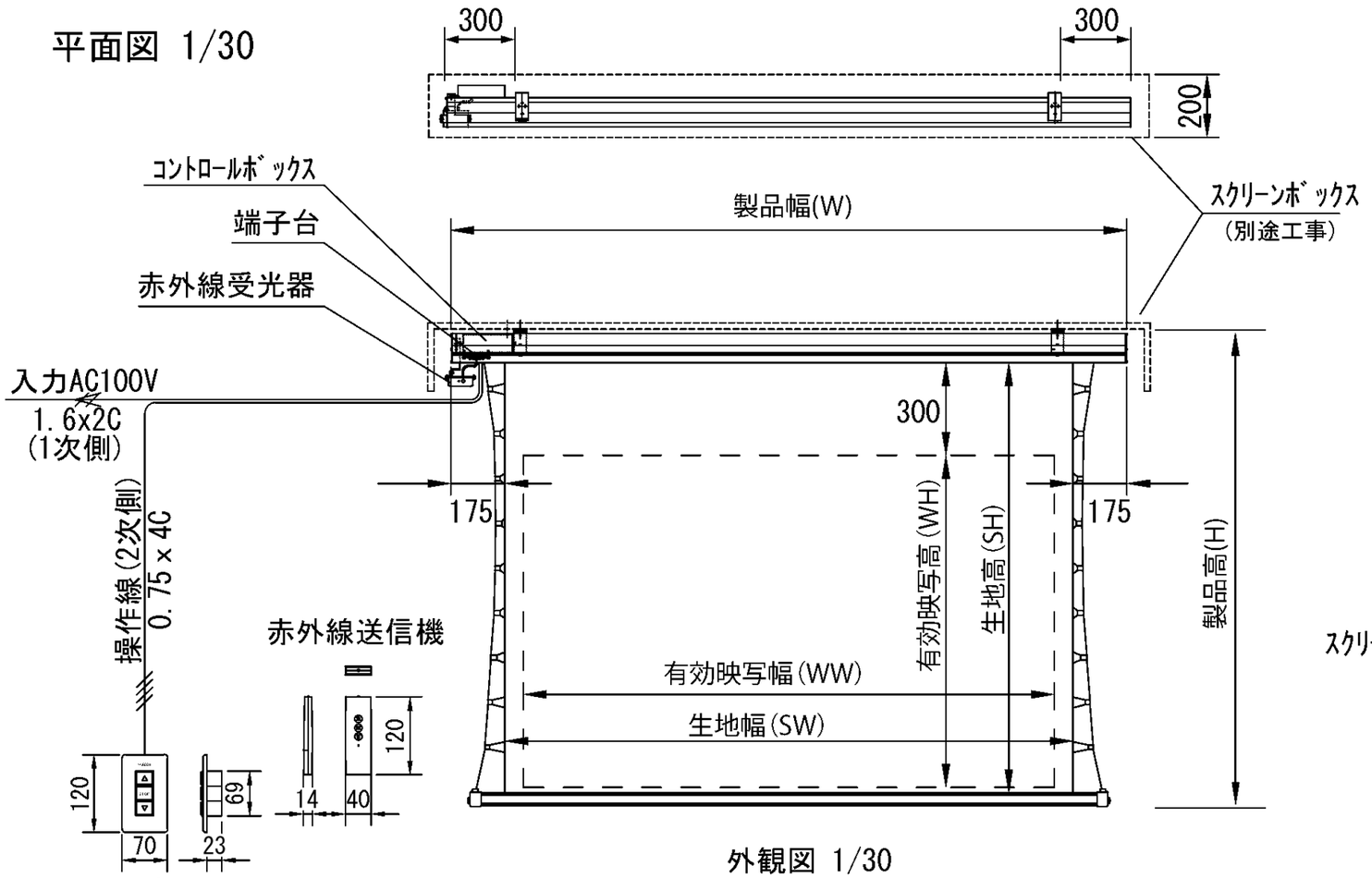

外観図 1/30

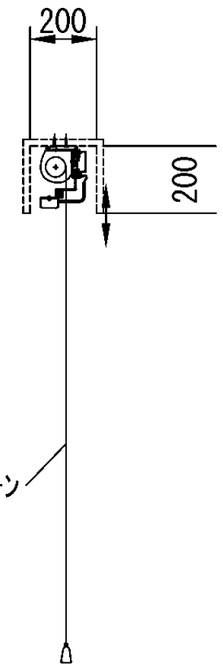

側面図 1/30

結線図

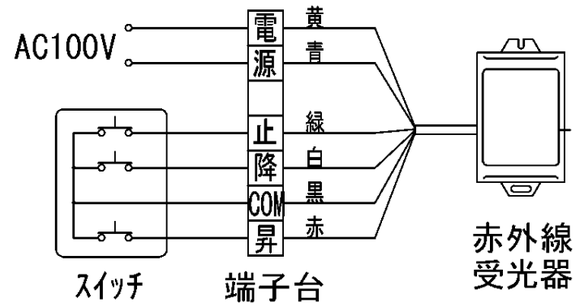

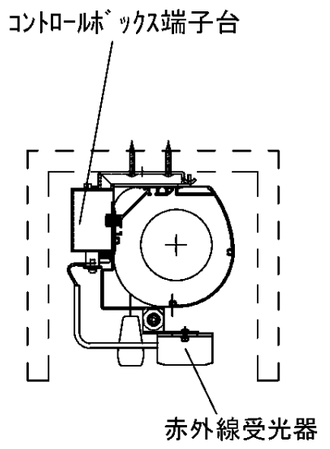

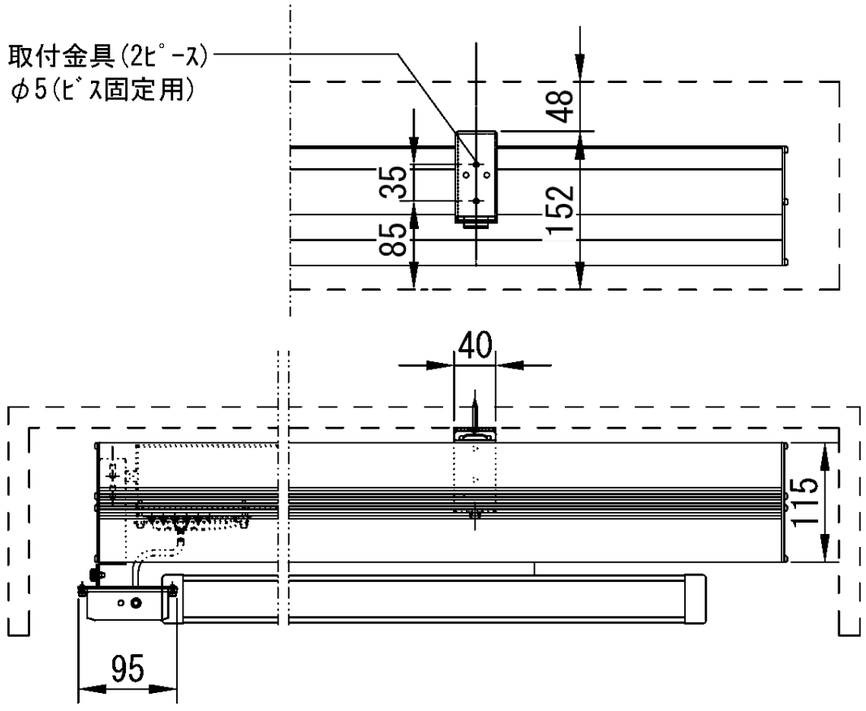

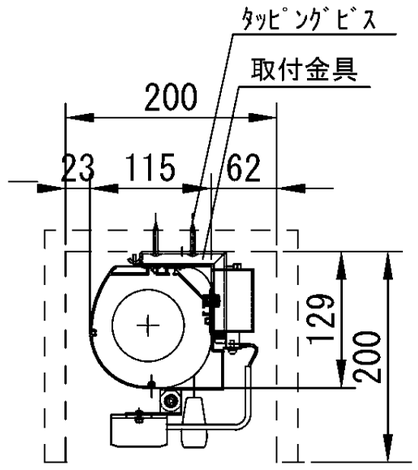

商品名	短焦点・超短焦点対応 電動プロジェクタースクリーン 16:10（WXGA）マスクフリー
モーター	ローラー内蔵型 消費電流 0.85A　消費電力 85VA
ケース	材質：アルミ製 塗装色：オフホワイト
電　源	AC100V　50/60Hz
制　御	DC5V・赤外線
重　量	80インチ　：18.0kg 100インチ：20.0kg 120インチ：22.0kg

■16:10

品番	サイズ 16:10(インチ)	全幅 W(mm)	スクリーン幅 SW(mm)	映写サイズ WW(mm)	スクリーン高さ SH(mm)	映写高さ WH(mm)	全高さ H(mm)	重量 kg
WCF1840FFW	80	2190	1840	1720	1393	1075	1548	18.0
WCF2270FFW	100	2620	2270	2150	1663	1663	1818	20.0
WCF2700FFW	120	3050	2700	2580	1933	1615	2088	22.0