符号	日付	変　更　明　細	担当	確認	承認
1					
2					

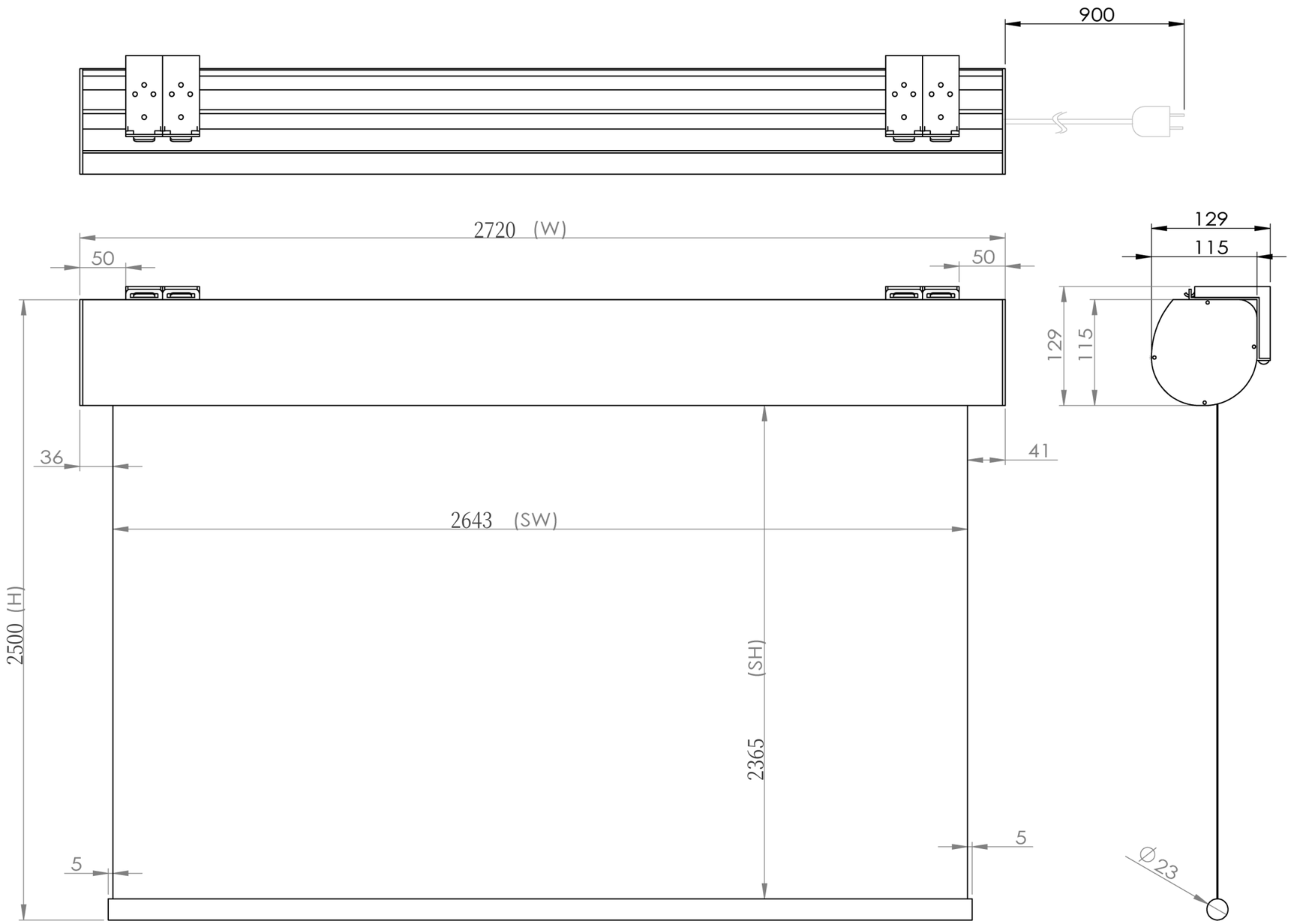

品番	WCR2643FEH-H2500
品名	遠距離操作ケース付き電動スクリーン
サイズ(4:3)	130 インチ
全幅(W)	2720 mm
全高(H)	2500 mm
スクリーン幅(SW)	2643 mm
スクリーン高さ(SH)	2365 mm
重量	17.4 kg
その他	製品高さ2500mmモデル

Date	尺度	単位
17/02/15	1/5	mm

株式会社
Theaterhouse

機種名	
品　名	遠距離操作ケース付き電動スクリーン
品　番	WCR2643FEH-H2500