符号	日付	変 更 明 細	担当	確認	承認
1					
2					

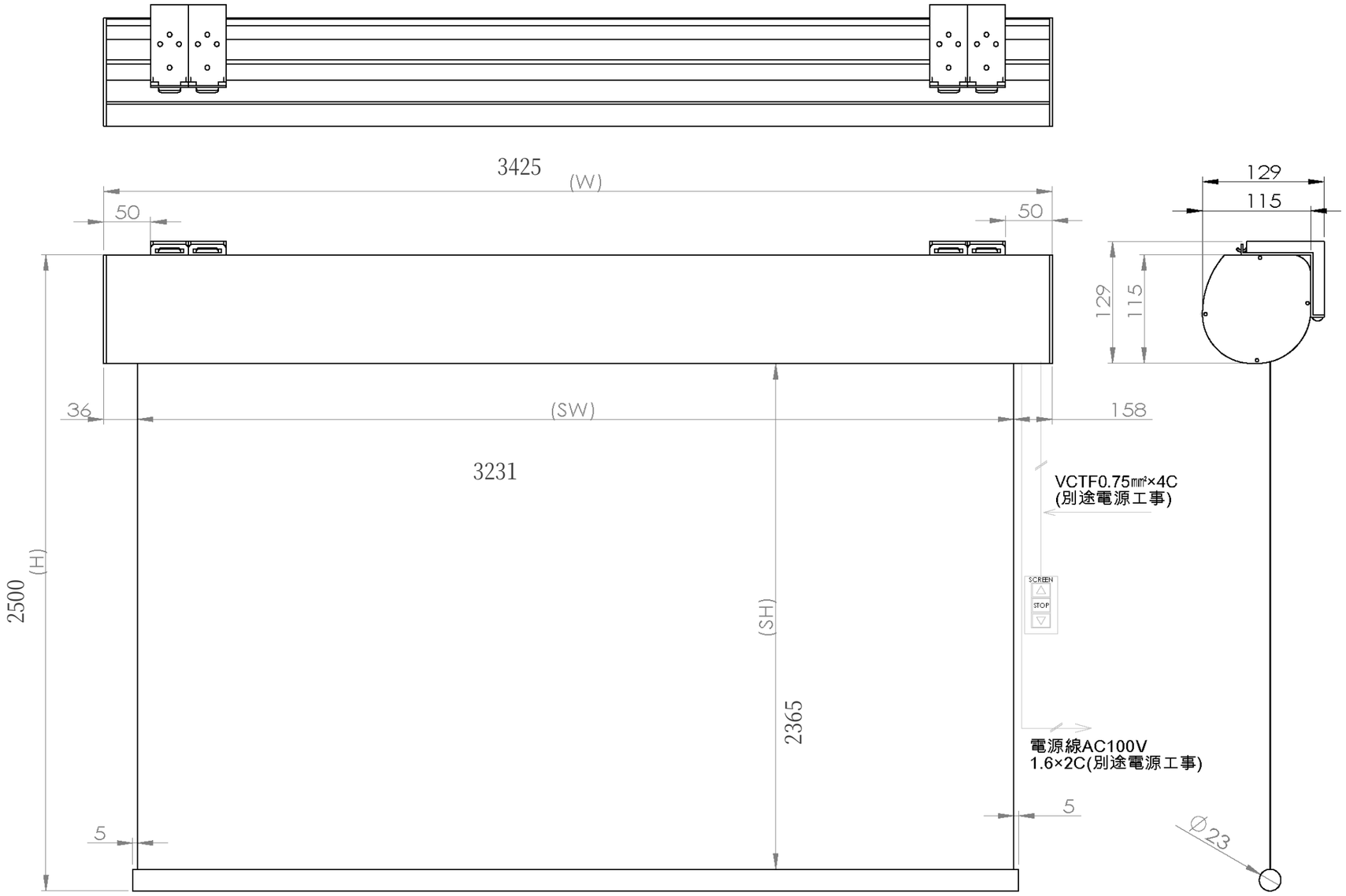

品番	WCK3231FEH-H2500
品名	壁スイッチケース付き電動スクリーン
サイズ(16:10)	150 インチ
全幅(W)	3425 mm
全高(H)	2500 mm
スクリーン幅(SW)	3231 mm
スクリーン高さ(SH)	2365 mm
重量	20.2 kg
その他	製品高さ2500mmモデル

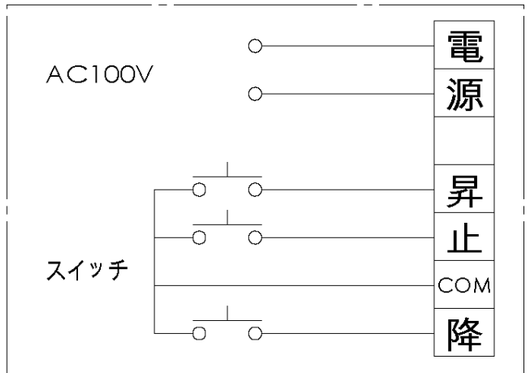

結線図

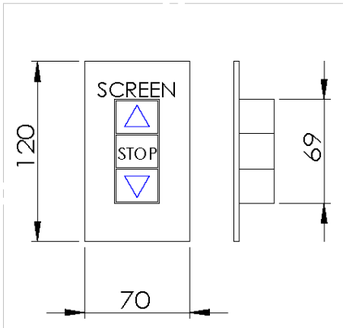

埋め込み型スイッチ

Date	尺度	単位	機種名	
19/06/25	1/5	mm	品　名	壁スイッチケース付き電動スクリーン
株式会社 Theaterhouse			品　番	WCK3231FEH-H2500